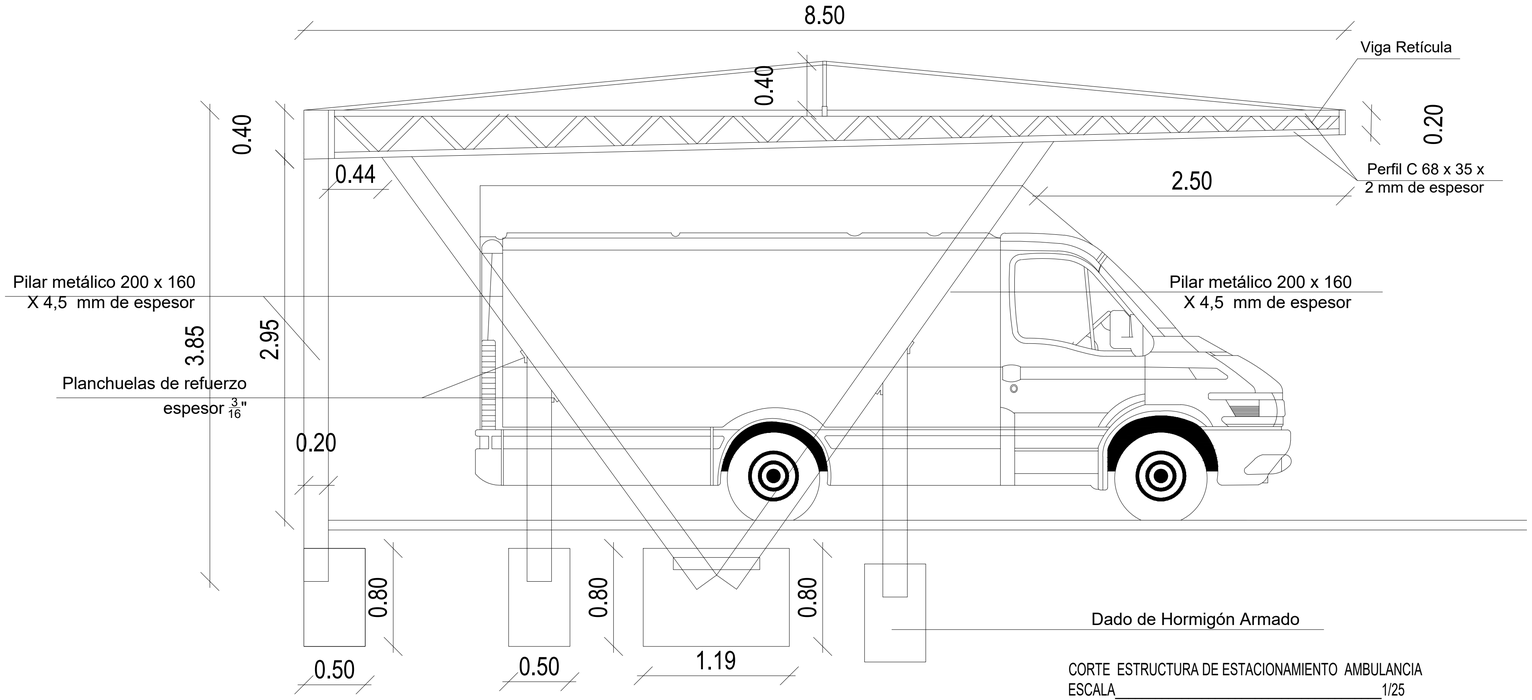

CORTE ESTRUCTURA DE ESTACIONAMIENTO AMBULANCIA
ESCALA 1/25

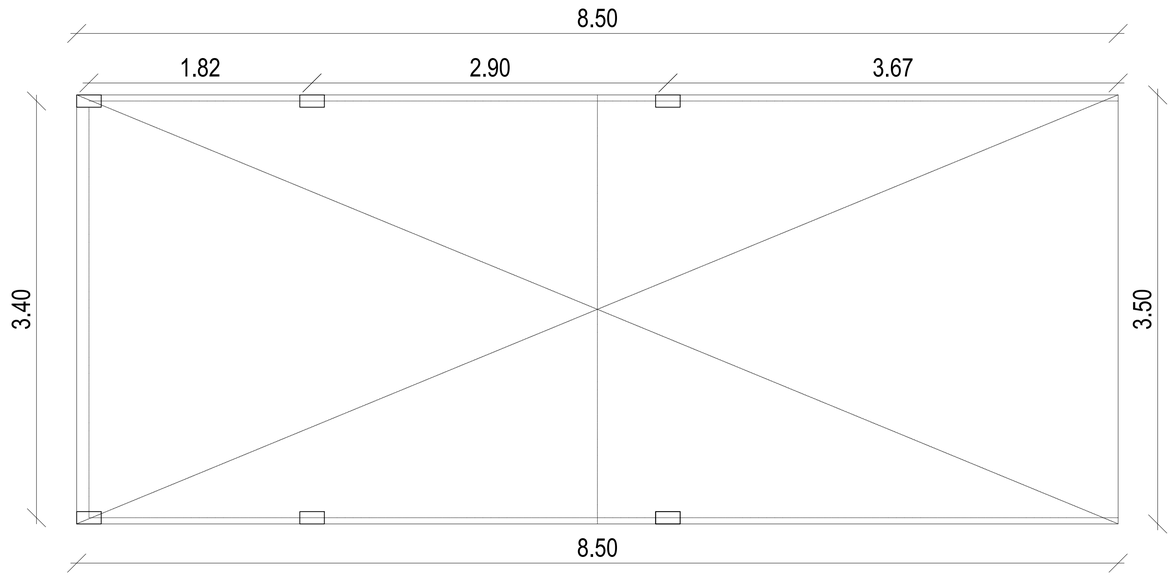

PLANTA ESTRUCTURA DE ESTACIONAMIENTO AMBULANCIA
ESCALA 1/25

RUBEN D. GRANADA ROJAS
ARQUITECTO

PROVISIÓN Y COLOCACIÓN DE MESADAS E INSTALACIÓN SANITARIA EN CLÍNICAS ODONTOLÓGICAS - OBRAS INSTITUCIONALES VARIAS .-

FACULTAD DE ODONTOLOGÍA UNIVERSIDAD NACIONAL DE ASUNCIÓN

D. CONST

LAMINA: 4.1.—

DETALLE

ESCALA: 1/25